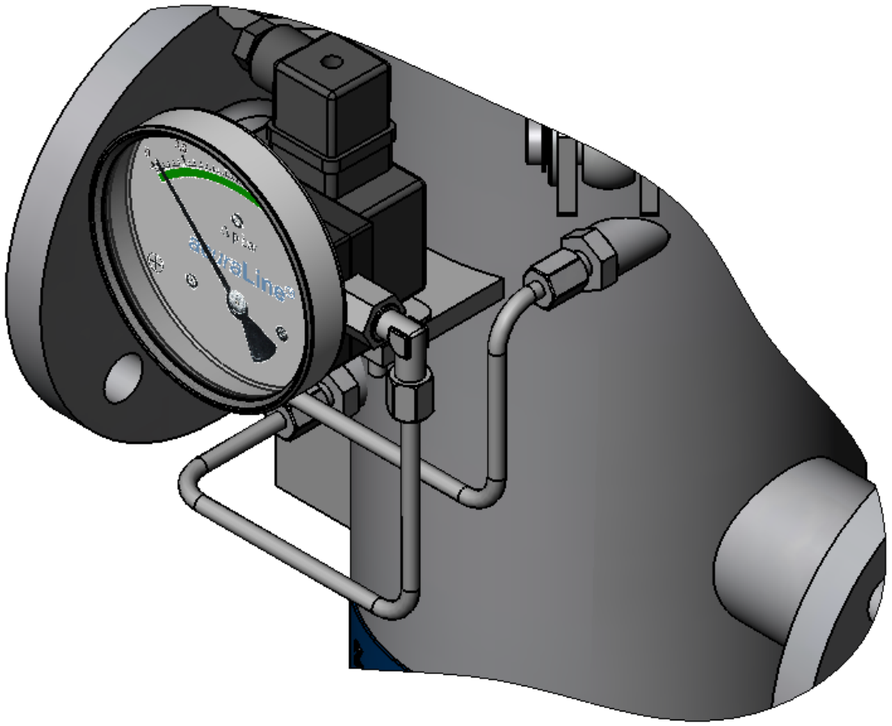

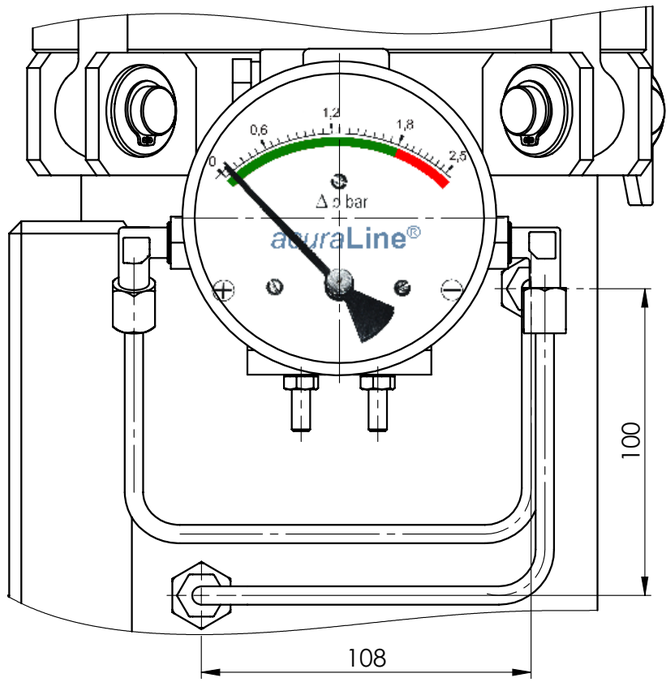

Differenzdruckanzeiger DFA (Abb. mit MG1)
nicht im Lieferumfang beinhaltet
Differential Pressure Gauge (Illustr. with MG1)
not included in differential pressure kit

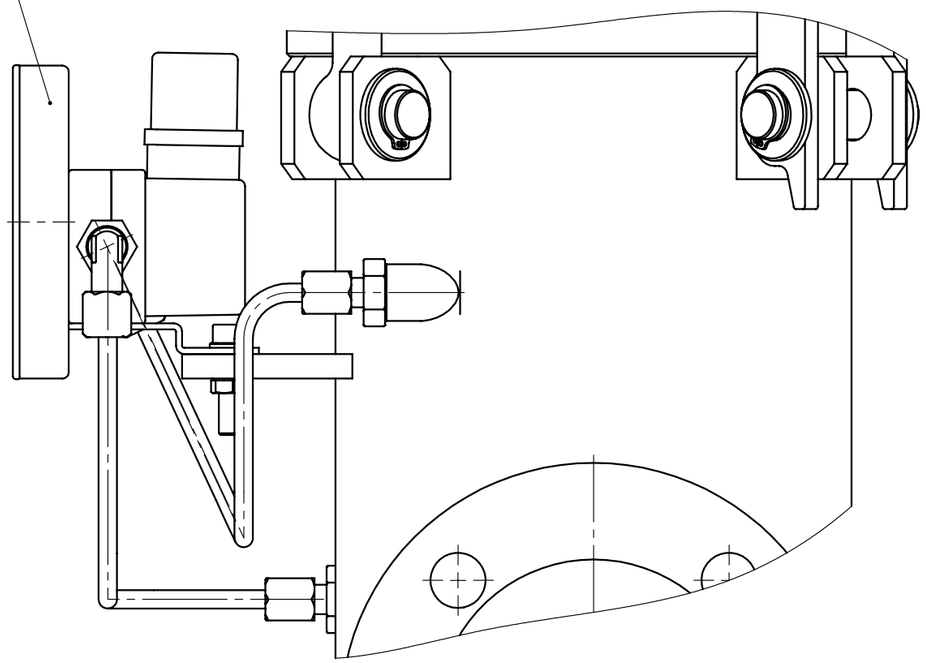

	Datum	Name
	28.03.2013	Leekes
Bearb.		
Gepr.		
Norm		

Typ / *type*

Differenzdruckverrohrung SF-IL
differential pressure unit SF-IL

FUHR GmbH
Am Weinkastell 14
55270 Klein-Winternheim

Artikel-Nr. / *article-no.*

5230000003

zugeh. Zeichnung / *acc. drawing*: 10-1224 Rev.0

Ersatz für / *replacement for*: