*acura*Cap
Labor, Be- und Entlüftungs-Filterkapsule

Die kompakten, plissierten *acura*Cap Filterkapsulen wurden speziell für kleine Filtrationsmengen konzipiert und erfordern keinen weiteren Druckbehälter wie herkömmliche Filterkerzen. *acura*Cap Filterkapsulen werden häufig im Labor verwendet, aber auch zur Be- und Entlüftung von Behältern genutzt.
Die Kapsulen sind in sich gekapselt und verfügen über eine Entlüftung und eine Entleerung.

TECHNISCHE DATEN

*acura*Cap

Werkstoff	Filterfläche	Druck / Temperatur
Polypropylen (Gehäuse) PP / PTFE (Matrix)	0,1 m²	max. 3,5 bar max. 60°C

Max. Differenzdruck	Inhalt	Filterfeinheiten
Flüssig: 3,5 bar bei 23°C / 3,0 bar bei 60°C Gas: 3,0 bar bei 23°C / 2,5 bar bei 60°C	200 ml	0,1 - 20 µm absolut

EIGENSCHAFTEN

- Plissierte Struktur, absolute Abscheidraten, verschiedene Filterfeinheiten
- Vollständig aus Polypropylen oder zusätzlich mit PTFE-Matrix.
- Enthalten keine O-Ringe oder metallische Teile.
- Durch thermische Schweisskonstruktion frei von Klebern/ Bindemittel
- Kleines Restvolumen = minimaler Produktverlust
- Benötigt kein Gehäuse

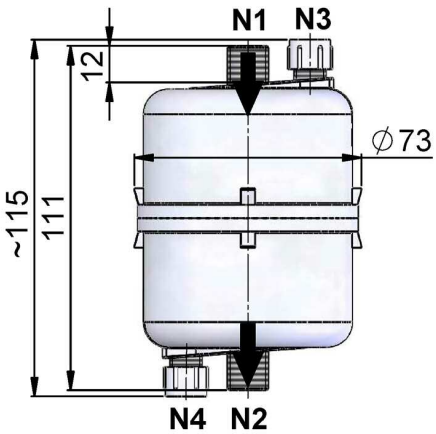

ANWENDUNGEN

- Laborfilter, Testfilter für kleine Mengen
- Prozessfiltration bei der CD/ DVD - Herstellung
- Fotoemulsionen
- Reinstchemikalien
- VE-Wasser
- Be- und Entlüftungsfilter

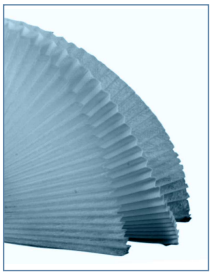
plissierte Filterschicht

BESTELLHINWEISE

Beispiel : AKP-03PN-F6A-001 (PP-Kapsule, nicht vorgespült, Gewinde MNPT 1/4", Feinheit: 0,1 µm)
AKF-03PN-F6A-002 (PP/PTFE-Kapsule, nicht vorgespült, Gewinde MNPT 1/4", Feinheit: 0,2 µm)

Produkt	Filtergröße	Werkstoff	Ausführung	Anschluss	Filterfeinheit
AKP	03 = ~63,5 mm	P = Polypropylen (Gehäuse/ Matrix)	N = nicht vorgespült	F6A = Aussengewinde MNPT 1/4"	001 = 0,1 µm 002 = 0,2 µm 005 = 0,5 µm 010 = 1,0 µm 030 = 3,0 µm 050 = 5,0 µm 100 = 10 µm 200 = 20 µm
AKF	03 = ~63,5 mm	P = PP (Gehäuse) PTFE (Matrix)	N = nicht vorgespült	F6A = Aussengewinde MNPT 1/4"	002 = 0,2 µm

Technische Änderungen vorbehalten.
AL1041-02

*acura*Line®