TECHNISCHE DATEN **Bereich Industriefiltration**

BEUTELFILTER-GEHÄUSE
SERIE BFSL1/BFSL2

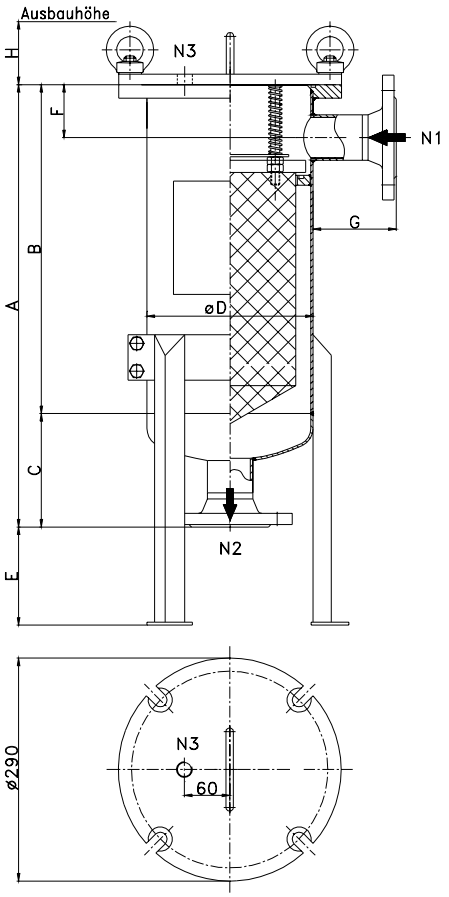

Die Filtergehäuse der BFSL-Serie sind geschweißte Edelstahl-Konstruktionen zur Aufnahme von einem Beutel der Größe 1 bzw. der Größe 2. Sie bestehen aus einem vertikalen, zylindrischen Behälter mit angeschweißtem Klöpperboden und Flachdeckel, über O-Ring abdichtet. Der Gehäuseverschluß erfolgt mittels Stehbolzen und Ringmuttern. Der Filtereinsatz wird im Gehäuse durch einen federbelasteten Niederhalter in seiner Lage zuverlässig fixiert und abgedichtet. Der Stützkorb aus Edelstahl sorgt für eine drucksichere Unterstützung des eingesetzten Filtereinsatzes.

TECHNISCHE DATEN

Einlaß- und Auslaßanschluß (N1/N2)	Flansch DN50/DN80 PN16*
Entlüftung (N3)	G 1/2"
Gehäusematerial	Edelstahl 1.4571
Stützkorb	Edelstahl 1.4401/1.4571
Gehäusedichtung	FPM **
Max. Betriebsdruck	6, 10 bar
Max. Betriebstemperatur	90°C

* Auf Wunsch auch mit 2" Außen- oder Innengewinde
** Auf Wunsch auch EPDM oder FEP-O-SEAL®

Sonderkonstruktionen auf Anfrage.

ABMESSUNGEN (in mm)

	BFSL1- /50	BFSL1- /80	BFSL2- /50	BFSL2- /80
A	585	635	915	965
B	435	485	765	815
C	150	150	150	150
D	219	219	219	219
E (max.)	300	300	300	300
F	70	95	70	95
G	110	110	110	110
H	ca. 150	ca. 200	ca. 150	ca. 200
Beutelgröße	1	2	1	2
Filterfläche (m²)	0,25	0,5	0,25	0,5

BESTELLHINWEISE

BFSL 1 - 6 / 50 - ST

- ST Standart
  EL Elektropoliert
- 50 Flansch DN50 DIN 2633, C
  80 Flansch DN80 DIN 2633, C
  G2 2" Innengewinde
  R2 2" Außengewinde
- 6 Max. Betriebsdruck 6 bar
  10 Max. Betriebsdruck 10 bar
- 1 Größe 1, 0,25 m²
  2 Größe 2, 0,5 m²
- Serienbezeichnung

Technische Änderungen vorbehalten SP510101