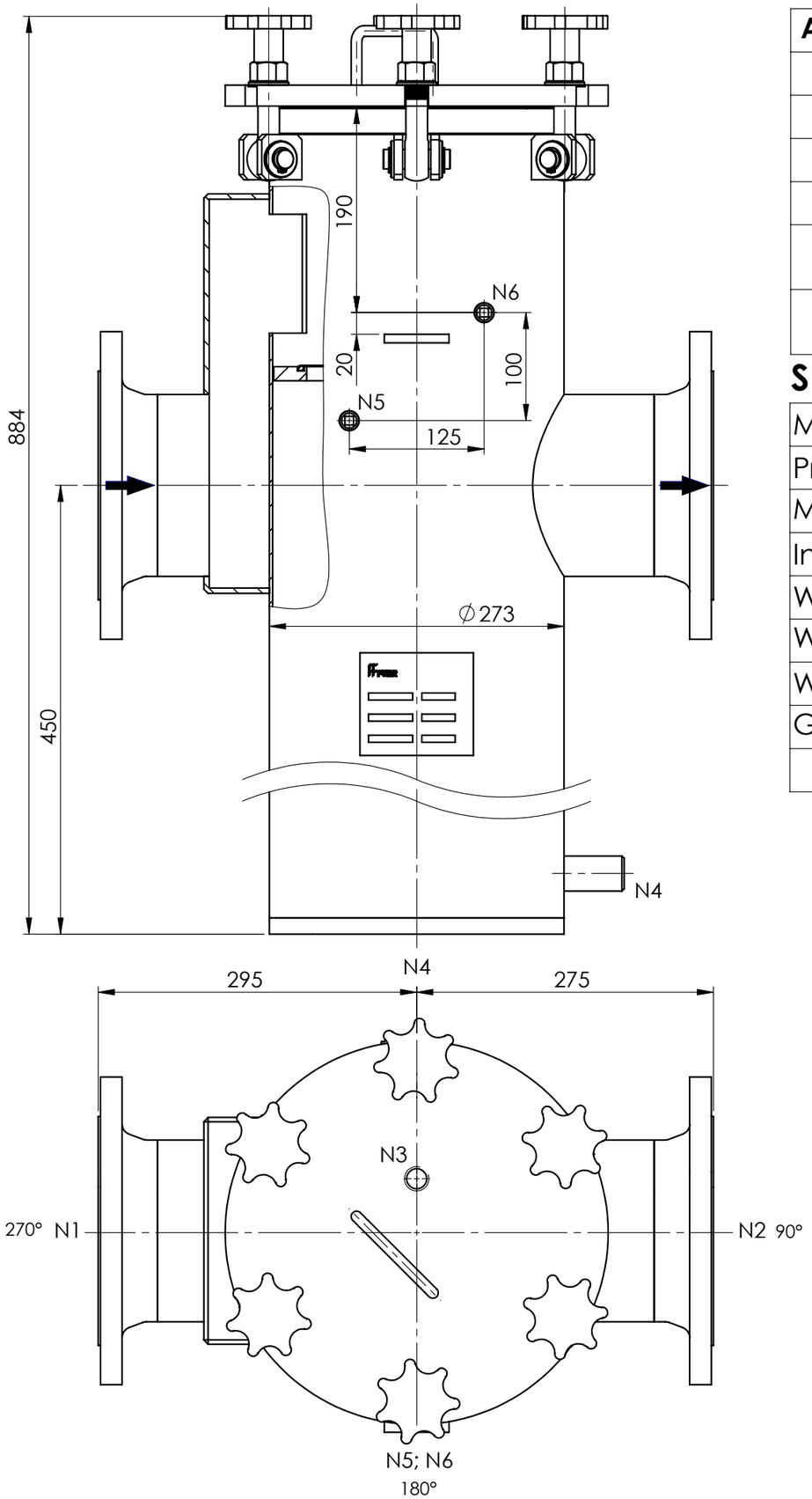

STUTZEN TABELLE

Anschluss	Größe	Typ	DIN
N1	DN 150 PN16	Eingang	DIN 2633, C
N2	DN 150 PN16	Ausgang	DIN 2633, C
N3	Rp 3/8	Entlüftung	DIN 2999
N4	Rp 3/4	Entleerung	DIN 2999
N5	Rp 1/4	Differenzdruck messung (-)	DIN 2999
N6	Rp 1/4	Differenzdruck messung (+)	DIN 2999

SPEZIFIKATION

Max. zul. Druck	10 bar
Prüfdruck	14,3 bar
Max. zul. Temperatur	-10/+80°C
Inhalt	47 l
Werkstoff Gehäuse	AISI 304
Werkstoff Dichtung	O-Ring FPM
Werkstoff Schrauben	Edelstahl
Gewicht	74 kg

* Siebkorb in Abhängigkeit der Filterfeinheit optional

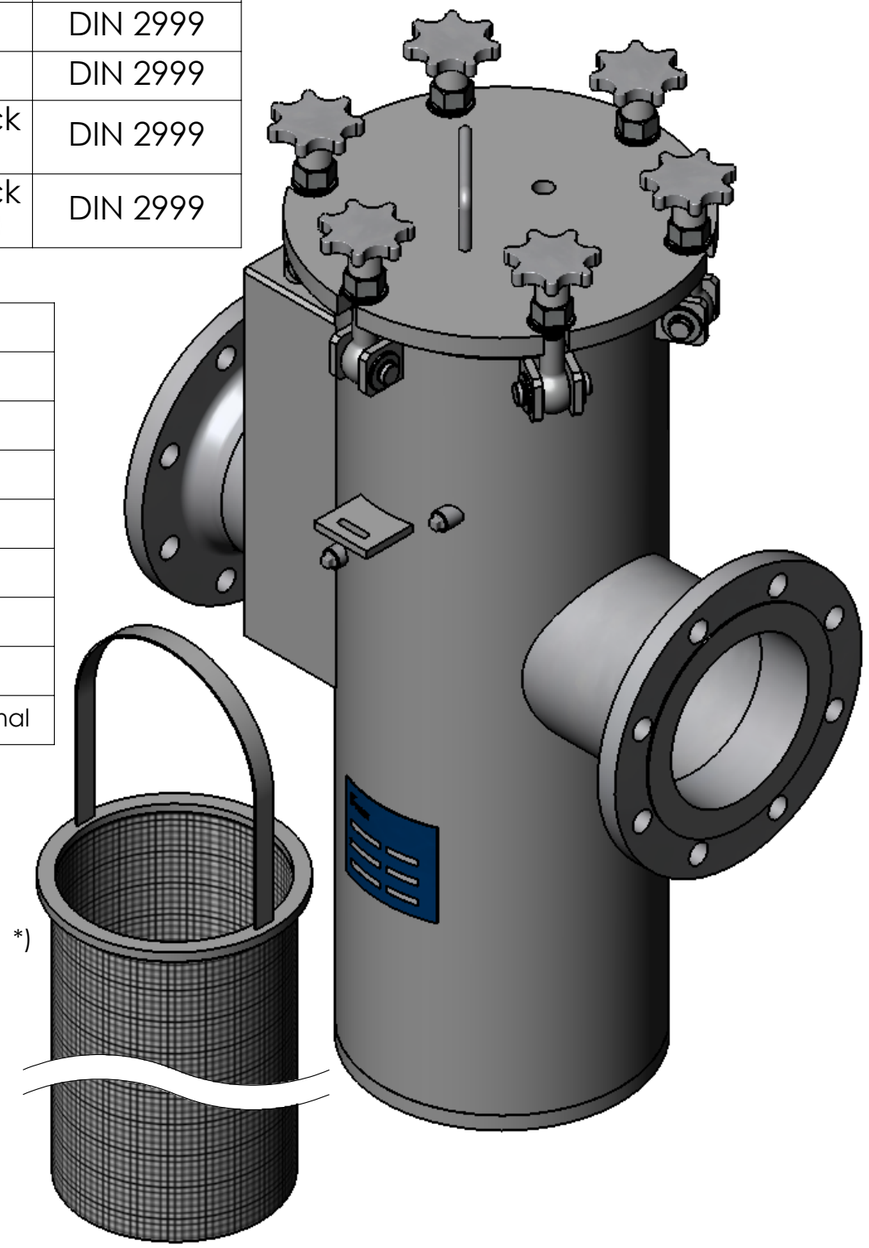

	Datum	Name
	10.08.2009	Brixius
Bearb.		
Gepr.		
Norm		

Typ

SF-IL-27-10/F150-A2

FUHR GmbH
Am Weinkastell 14
55270 Klein-Winternheim

Artikel-Nr.

5202863150

Zugehörige Zeichnung: 10-1226 Rev.0

Ers.f.: