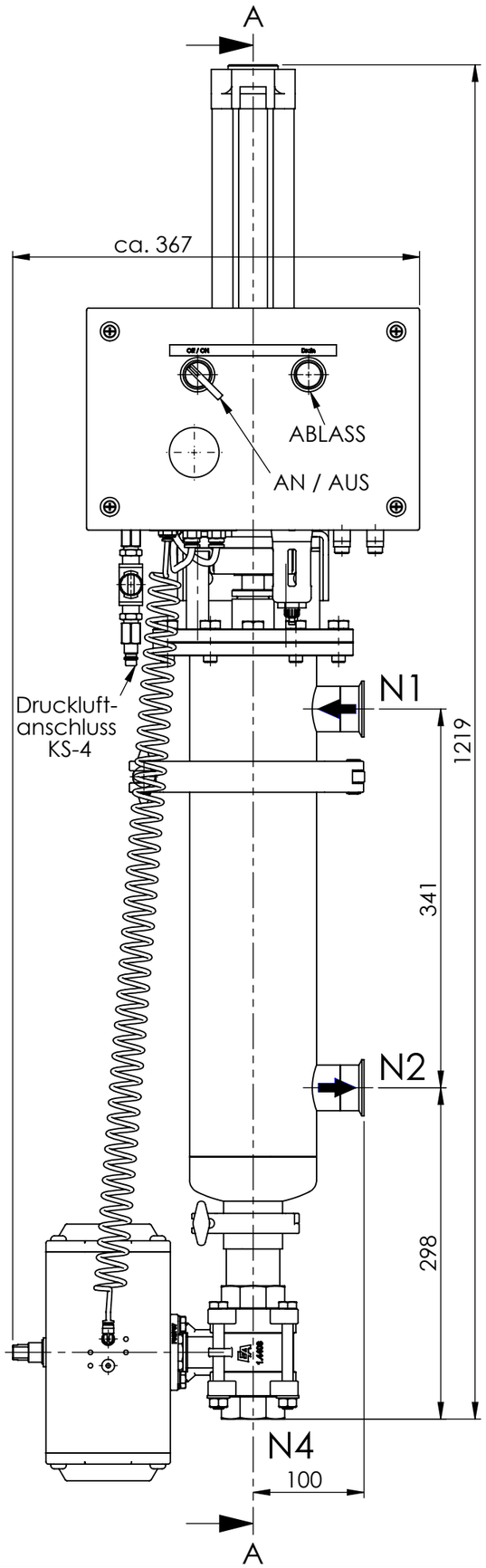

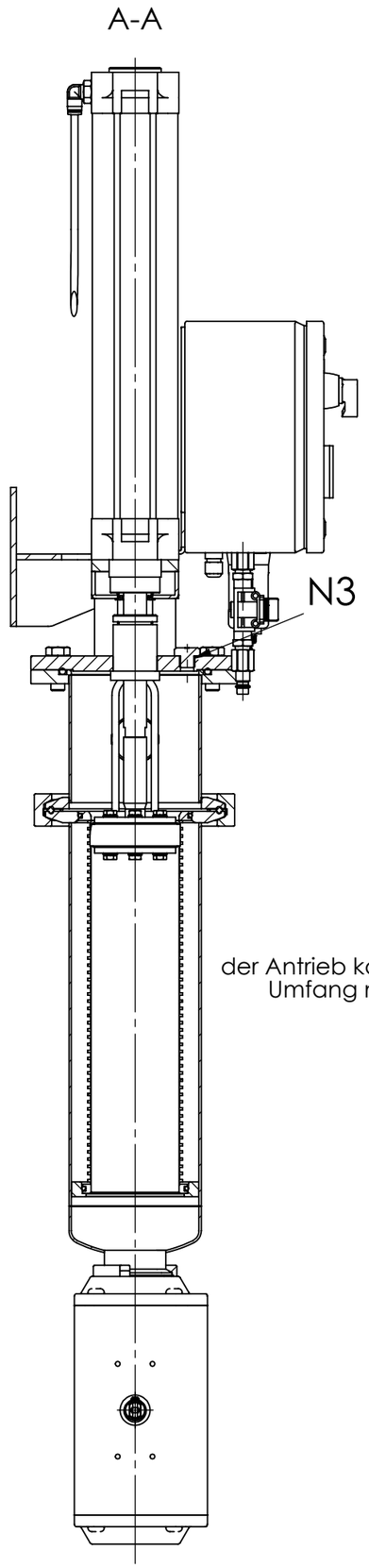

STUTZENTABELLE

Anschl.	Größe	Typ	DIN
N1	TC40	Eingang	DIN32676-DIN
N2	TC40	Ausgang	DIN32676-DIN
N3	Rp 1/4	Entlüftung	DIN 2999
N4	R 1 1/2	Entleerung	DIN 2982

SPEZIFIKATION

Druckluftversorgung	4-6 bar
Max. zul. Druck	10 bar
Max. zul. Temperatur	-10/+80°C
Durchflussleistung bei Wasser und 100µm Filterfeinheit	3,8 m³/h
Werkstoff Gehäuse	1.4301
Werkstoff Spaltrohr	1.4301
Werkstoff Dichtung	FPM / PTFE
Werkstoff Abstreifer	PTFE
Antrieb	pneumatisch
Volumen	4.5 l
Gewicht	14.5 kg

auch erhältlich mit folgenden Feinheiten:

50, 200, 300, 400µm

der Antrieb kann beliebig am
Umfang montiert werden
0° up to 360°

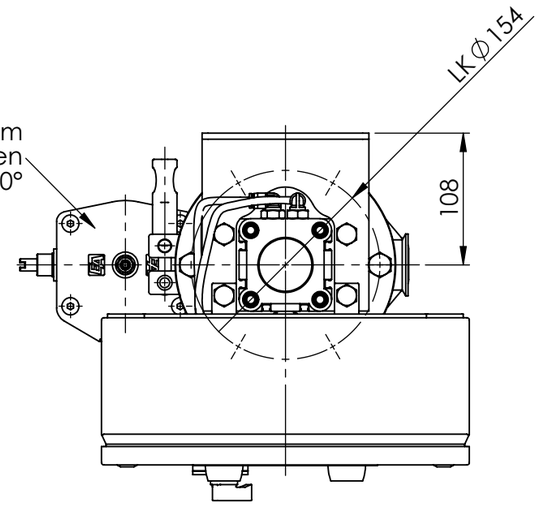

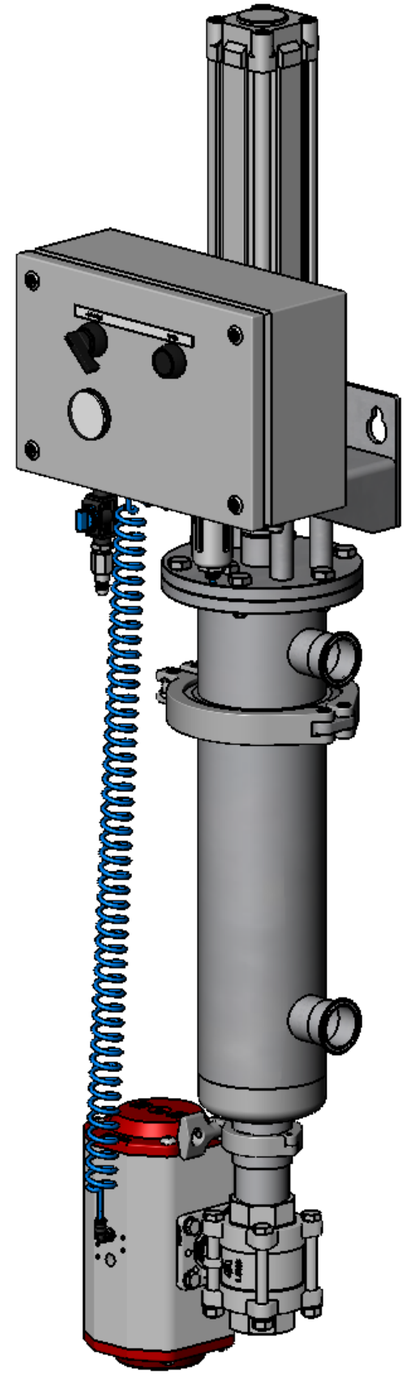

	Datum	Name
	15.04.2015	Neubauer
Bearb.		
Gepr.		
Norm		

Typ

*acura*Strainline
FMC-FB-03-10/TC40-A2 100µm

FUHR GmbH
Am Weinkastell 14
D-55270 Klein-Winternheim

Artikel-Nr.

9210122100

Zugehörige Zeichnung: 10-1365 Rev.1

Ers.f.: