FUHR

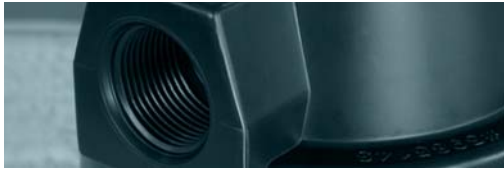

Typ ***AC-PP / AC-PC***
Kunststoff-Kerzenfilter-Gehäuse

Bei dem Gehäusetyp AC-PP bestehen Gehäusekopf und Sumpf aus Polypropylen (PP). Der Sumpf des AC-PC Gehäuses besteht aus transparentem Styrol-Acrylnitril (SAN). Sie nehmen eine einzelne Filterpatrone mit einer Länge von 251 mm bzw. 508 mm auf. Der Werkstoff ist äußerst beständig gegenüber oxidationsfreien Säuren wie Salz- und Schwefelsäure bis zu 70% Konzentration, sowie gegenüber Salzlösungen, flüssigen Kohlenwasserstoffen, Alkoholen und konzentrierten Laugen. Gehäuse mit SAN-Sumpf werden zur Filtration von Wasser und verdünnten Säuren bei Temperaturen unterhalb 38°C verwendet.

TECHNISCHE DATEN

AC-PP / AC-PC

	AC-PP1	AC-PC1	AC-PP2	AC-PC2
Max. Betriebsdruck bei 38°C (bar)	5,8	5,8	5,8	5,8
Versandgewicht (kg)	0,8	0,8	1,6	1,6
Anschlüsse (N1/N2)	Rp 3/4” (DIN 2999 - Innengewinde)			
Werkstoff Filterkopf	PP	PP	PP	PP
Werkstoff Filtersumpf	PP	SAN	PP	SAN
Filterkerzenlänge	251	251	508	508

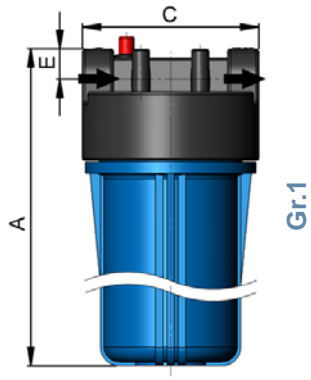

BESTELLHINWEISE

AC-PP / AC-PC

AC-PPE1-6/G20-N

Gehäusetyp
AC = Kerzenfilter-Gehäuse

Kopf-/ Sumpfmaterial
PP = PP-Kopf / PP-Sumpf
PC = PP-Kopf / SAN-Sumpf

Optional
E = Entlüftungsknopf

Kerzentyp/ Kerzenlänge
1 = DOE / 9 7/8” (251 mm)
2 = DOE / 20” (508 mm)

Dichtungen
N = NBR
F = FPM

Anschluss
G20 = Rp 3/4” (DIN 2999)

Max. Betriebsdruck
6 = 5,8 bar

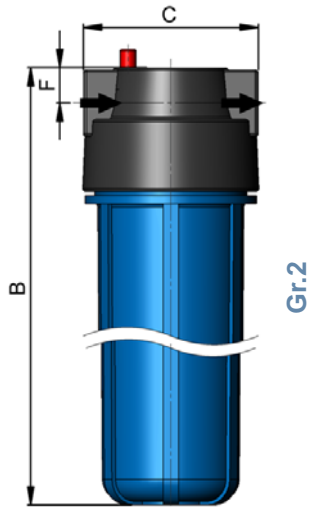

ZUBEHÖR

Öffnungsring-schlüssel

Befestigungswinkel

ABMESSUNGEN

A (mm)	B (mm)	C (mm)	D (mm)	E (mm)	F (mm)	G (mm)	H (mm)
305	585	115	Ø116	20	24	40	32

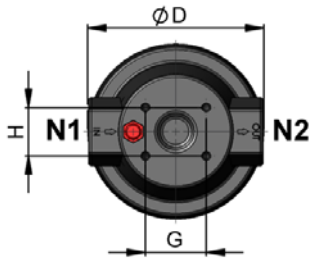

Technische Änderungen vorbehalten.
AL1024-00

*acura***Line**®

Typ ***ACBB-PP***
Kunststoff-Kerzenfilter-Gehäuse

Bei dem Gehäusetyp ACBB-PP bestehen Gehäusekopf und Sumpf aus Polypropylen (PP). Sie nehmen eine einzelne Filterpatrone mit einem Aussendurchmesser von 114 mm und einer Länge von 248-251 mm bzw. 508 mm auf. Der Werkstoff ist äußerst beständig gegenüber oxidationsfreien Säuren wie Salz- und Schwefelsäure bis zu 70% Konzentration, sowie gegenüber Salzlösungen, flüssigen Kohlenwasserstoffen, Alkoholen und konzentrierten Laugen. Diese Gehäuse werden zur Filtration von Wasser und verdünnten Säuren bei Temperaturen unterhalb 38°C verwendet.

TECHNISCHE DATEN
ACBB-PP

	ACBB-PP1	ACBB-PP2
Max. Betriebsdruck bei 38°C (bar)	5,8	5,8
Versandgewicht (kg)	2,3	4,0
Anschlüsse (N1/N2)	Rp 1” o. Rp 1 1/2” (DIN 2999 - IG)	
Werkstoff Filterkopf	PP	PP
Werkstoff Filtersumpf	PP	PP
Filterkerzenlänge (mm)	248-254	508

BESTELLHINWEISE
ACBB-PP

ACBB-PPE1-6/G25-N

Gehäusetyp
ACBB = Kerzenfilter-Geh.

Kopf-/ Sumpfmaterial
PP = PP-Kopf / PP-Sumpf

Optional
E = Entlüftungsknopf

Kerzentyp/ Kerzenlänge
1 = DOE / (248-254 mm)
2 = DOE / 20” (508 mm)

Dichtungen
N = NBR
F = FPM

Anschluss
G25 = Rp 1”
G40 = Rp 1 1/2”

Max. Betriebsdruck
6 = 5,8 bar

ZUBEHÖR

Öffnungsring-schlüssel

Befestigungswinkel

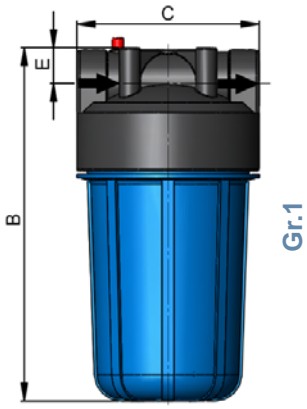

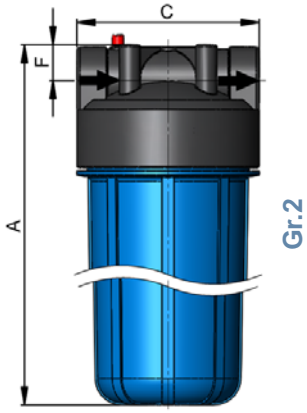

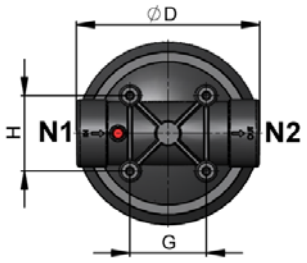

ABMESSUNGEN

	A (mm)	B (mm)	C (mm)	D (mm)	E (mm)	F (mm)	G (mm)	H (mm)
Gehäuse mit **G25** (1”)	601	339	182	183	29	29	76	76
Gehäuse mit **G40** (1 1/2”)	617	355	182	183	36	36	76	76

Technische Änderungen vorbehalten.
AL1058-00

*acura***Line**®